ПРОХОДНЫЕ СИСТЕМЫ

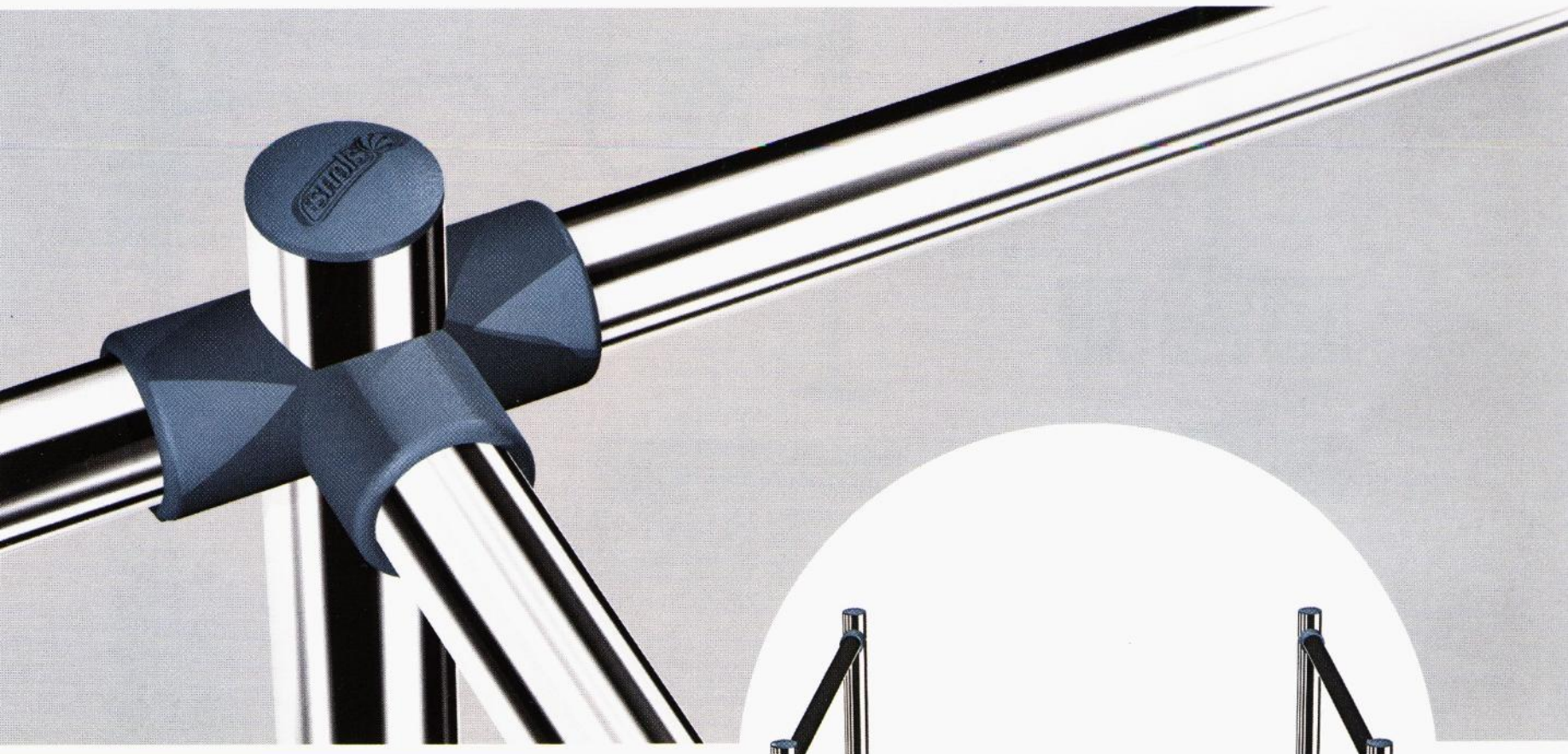

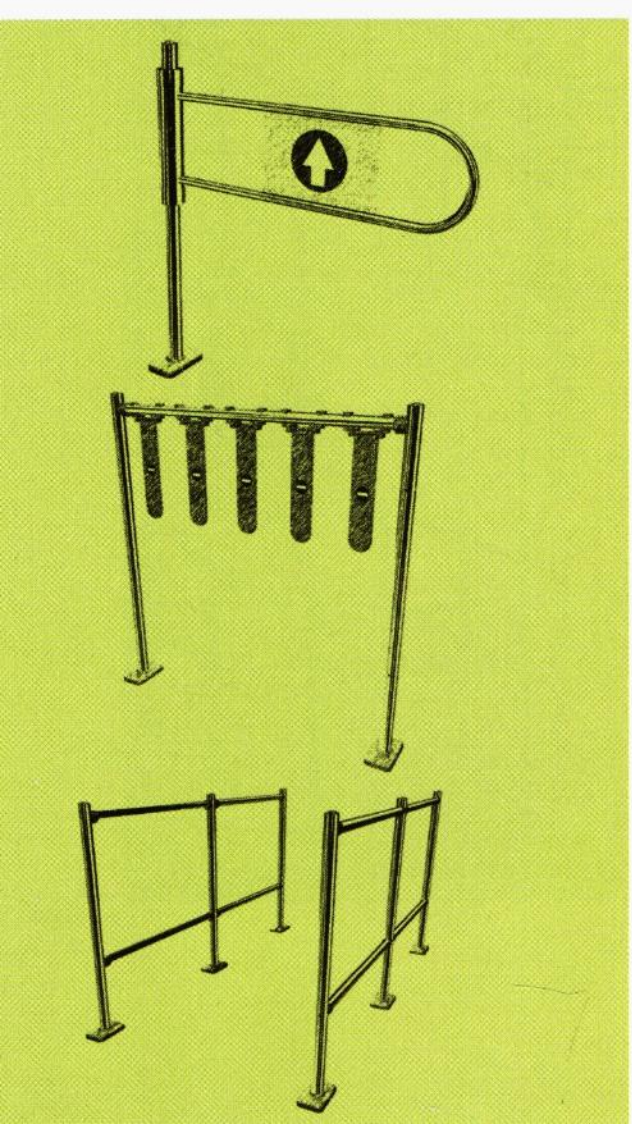

1501

Рамка поворотная механическая

- Хромированная стойка с прямоугольной опорой и нержавеющим защитным кожухом
- Встроенная система «Антипаника» (при усилии в 150 Н·м поворотная рамка открывается в направлении выхода, после чего она вручную возвращается в исходное положение)
- Регулировка степени амортизации пружинного механизма
- Шесть отверстий для крепления стойки к полу
- Крепление к полу анкерными болтами (входят в комплект поставки)

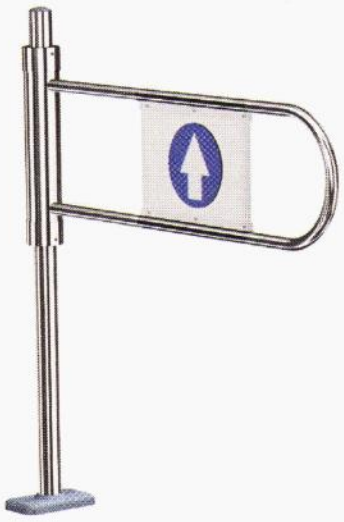

Артикул	Высота, мм	Длина, мм	Диаметр трубы, мм	Примечание
1501-L	1080	1000	60/35	левая
1501-R	1080	1000	60/35	правая

1505-106

Стойка универсальная

- Применяется вместе с трубой соединительной **1505-38-150** и **1505-38-200** для разделения пространства торговых площадей и направления потока покупателей
- Хромированная стойка с прямоугольной опорой и нержавеющим защитным кожухом
- Двухуровневая, четырехсторонняя система крепления муфт
- Шесть отверстий для крепления стойки к полу
- Крепление к полу анкерными болтами (входят в комплект поставки)

Артикул	Высота, мм	Диаметр трубы, мм
1505-106	1080	48

1505-38-150 **1505-38-200**

Труба соединительная

- Хромированное покрытие

Артикул	Длина, мм	Диаметр трубы, мм
1505-38-150	1500	38
1505-38-200	2000	38

1508-05

Муфта соединительная для 1505-106, 1505-206 и 1510-126

- Ударопрочный пластик
- Зафиксируйте соединительную трубу винтовым креплением после установки в соединительную муфту

ОСОБЕННОСТИ СБОРКИ

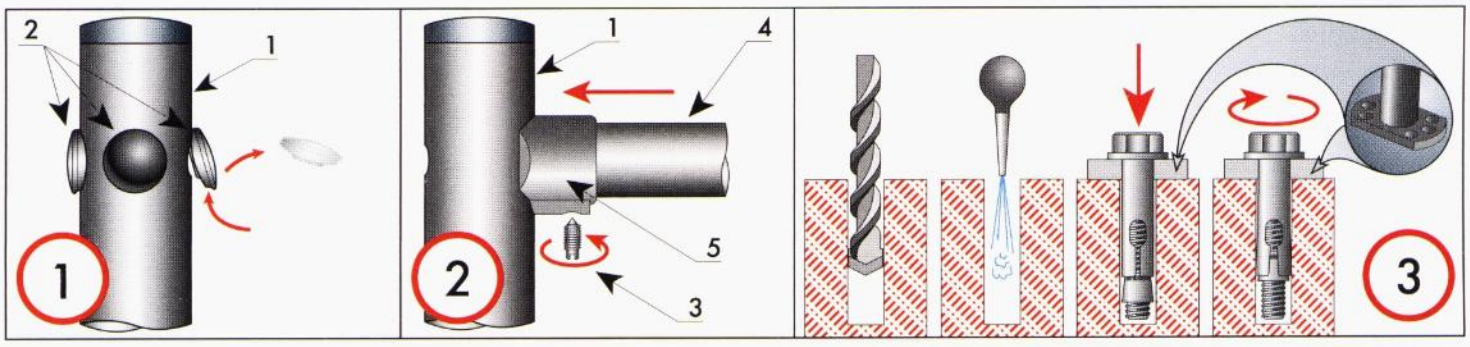

1 Для крепления муфты к стойке нобходимо извлечь соответствующую заглушку
1 — труба стойки **1505-106**, **1505-206** или **1510-126**, 2 — пластиковые заглушки

2 После установки соединительной трубы в муфту зафиксируйте ее винтовым фиксатором
1 — труба стойки **1505-106**, **1505-206** или **1510-126**, 3 — фиксатор муфты, 4 — труба соединительная **1505-38-150**, **1505-38-200** или перекладина для крепления флажков **1512-120**, 5 — муфта **1508-05**

3 При помощи ударной дрели или перфоратора сделайте отверстия в полу, вставьте в него дюбель анкерного болта, совместите отверстия опоры с отверстиями в полу и затяните болт гаечным ключом до упора

1510-126

Стойка универсальная для 1512-120

- Применяется вместе с перекладиной **1512-120** и флажками **1515-01** для организации проезда покупательских тележек
- Хромированная стойка с прямоугольной опорой и нержавеющим защитным кожухом
- Трехуровневая, четырехсторонняя система крепления муфт
- Шесть отверстий для крепления стойки к полу
- Крепление к полу анкерными болтами (входят в комплект поставки)

Артикул	Высота, мм	Диаметр трубы, мм
1510-126	1260	48

1512-120

Перекладина для крепления флажков 1515-01

- Хромированное покрытие

Артикул	Длина, мм	Диаметр трубы, мм
1512-120	1200	38

1515-01

Флажок с элементами креплений на перекладину

- Применяется для крепления на перекладину **1512-120**
- Цвет серый
- Ударопрочный пластик

1505-206

Стойка универсальная

- Применяется вместе с сетчатой перегородкой **1509-100-200**, а также с трубой соединительной **1505-38-150** и **1505-38-200** для разделения пространства торговых площадей и направления потока покупателей
- Хромированная стойка с прямоугольной опорой и нержавеющим защитным кожухом
- Четырехуровневая, четырехсторонняя система крепления держателей **1508-08** и муфт **1508-05**
- Шесть отверстий для крепления стойки к полу
- Крепление к полу анкерными болтами (входят в комплект поставки)

Артикул	Высота, мм	Диаметр трубы, мм
1505-206	2080	48

1508-08

Держатель сетчатых перегородок / орг. стекла

- Предназначен для крепления на стойки универсальные **1505-106**, **1505-206** и **1510-126** в целях фиксации сетчатых перегородок **1509-100-200**
- В комплекте резиновые прокладки
- Нержавеющая сталь
- Два имбусовых ключа для закручивания болтов разного размера

1509-100-200

Сетчатая перегородка

- Размер — 2000x1000 мм
- Размер ячейки — 50x50 мм
- Диаметр обода — 8.0 мм
- Хромированное покрытие

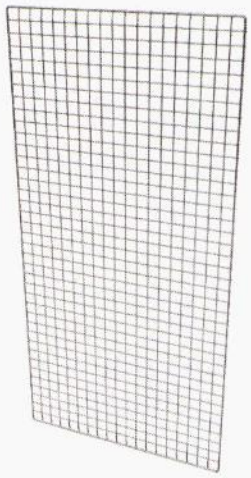

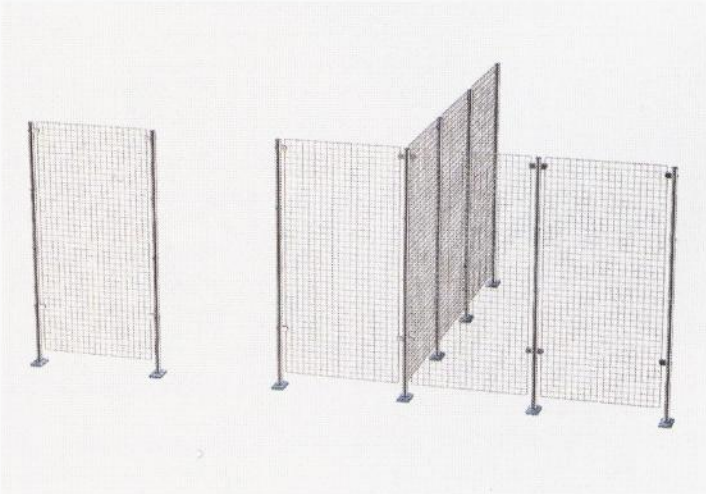

1520-106

Формирователь прохода

- Применяется вместе с роторным турникетом **1517-L** для организации комфортного прохода
- Хромированная стойка с прямоугольной опорой и нержавеющим защитным кожухом
- Двухуровневая, четырехсторонняя система крепления муфт
- Для формирования внутреннего пространства, разделения пространства торговых площадей и направления потока покупателей применяется вместе с трубой **1505-38-150** и **1505-38-200**, а также с муфтой соединительной **1508-05**
- крепление к полу анкерными болтами (входят в комплект поставки)

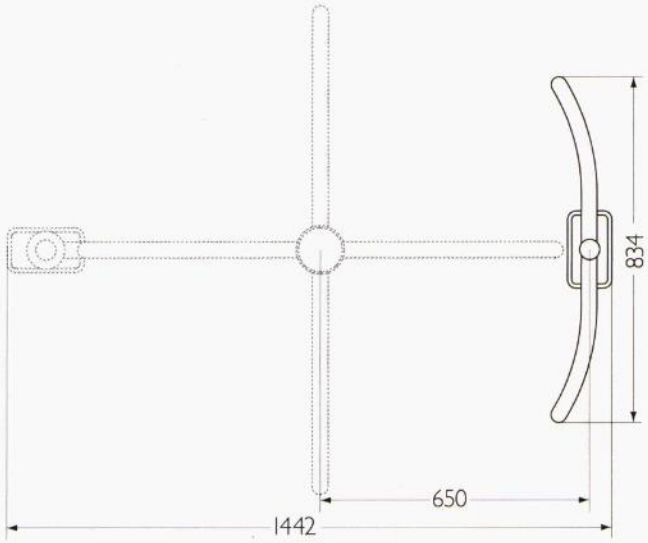

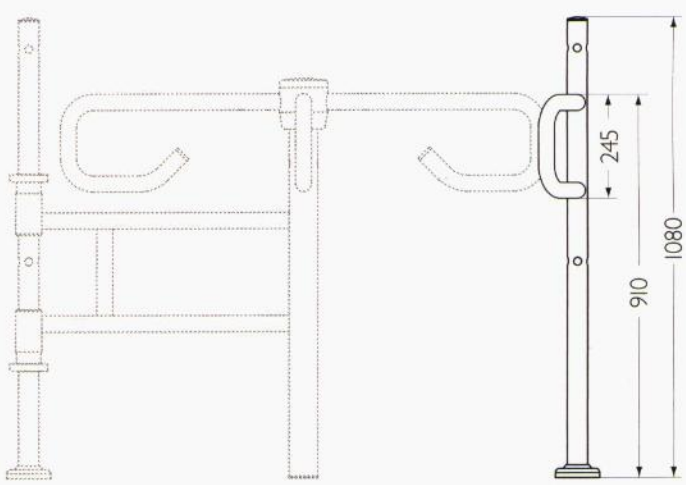

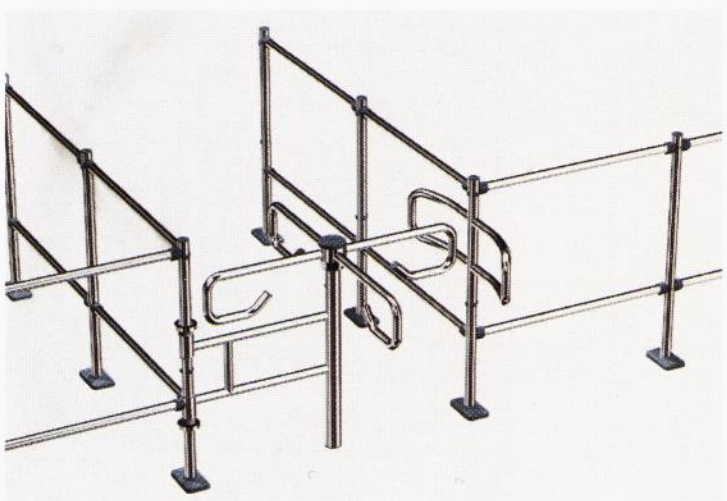

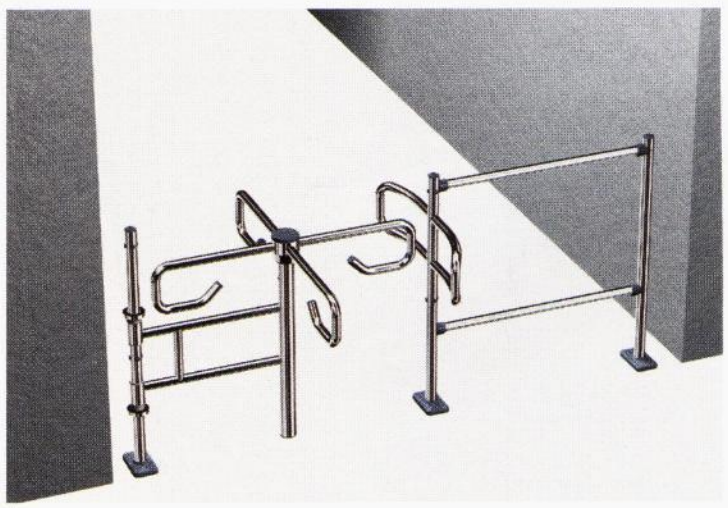

1517-L

Турникет роторный

- Полуростовый, четырехлопастный роторный турникет предназначен для управления потоками людей при усиленном контроле доступа
- Обеспечивает свободный проход в одну сторону, при попытке пройти в обратном направлении турникет блокируется
- В чрезвычайных ситуациях возможно применение двойной системы «Антипаники»
- Хромированное покрытие
- Пропускная способность 20 чел/мин
- Температурный диапазон эксплуатации от +1 °С до +50 °С
- Для организации комфортного прохода рекомендуется использовать вместе с формирователем прохода **1520-106** и со стойкой универсальной **1505-106**

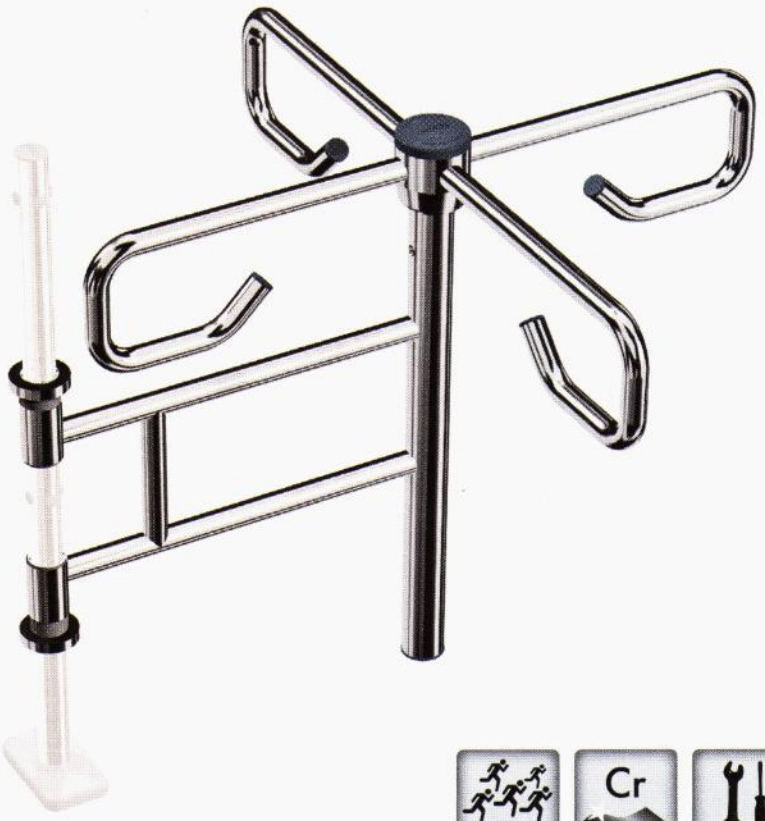

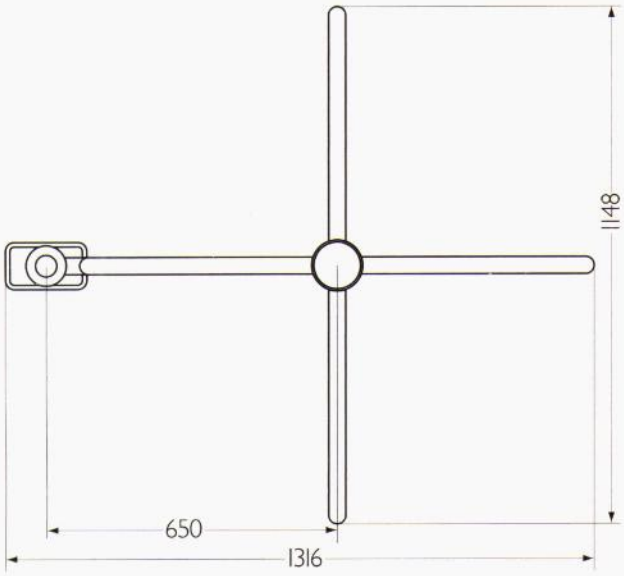

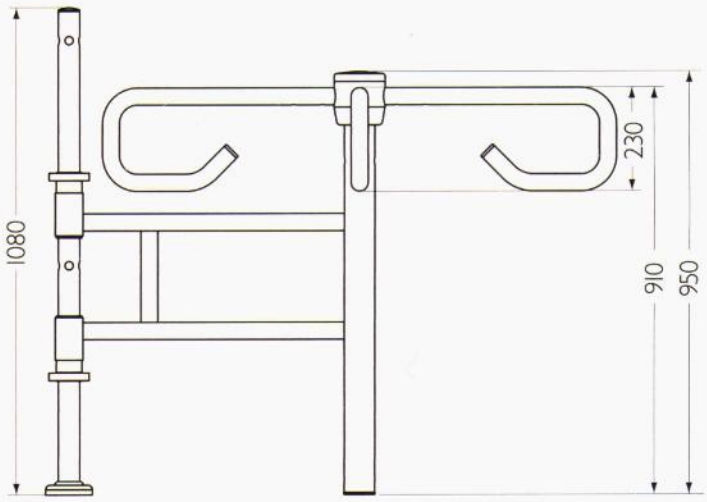

ПРИМЕНЕНИЕ СИСТЕМ «АНТИПАНИКИ»

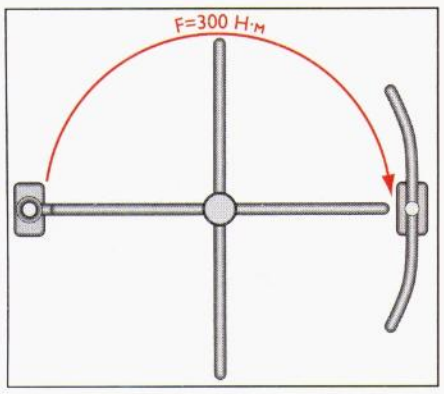

Вращение в обратном направлении с применением усилия 300 Н·м

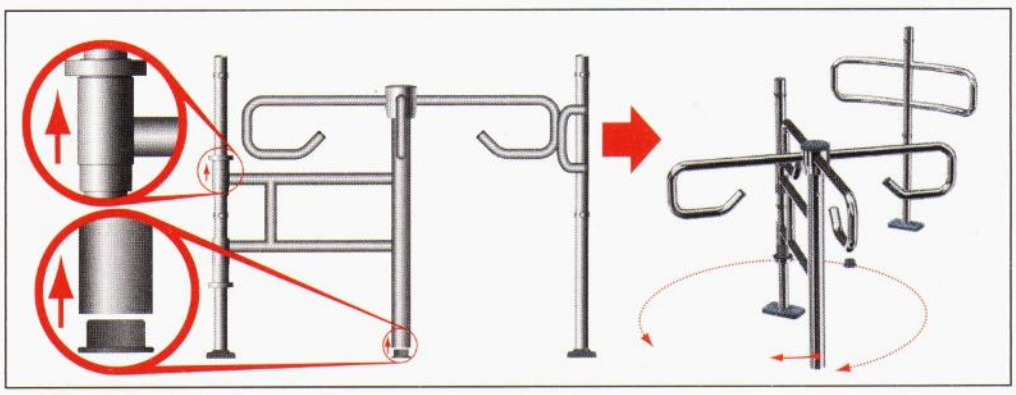

В случае экстренной организации аварийного выхода и освобождения прохода стойка турникета вертикально извлекается из установочной втулки и отводится в сторону

1525-600

Калитка прикассовая
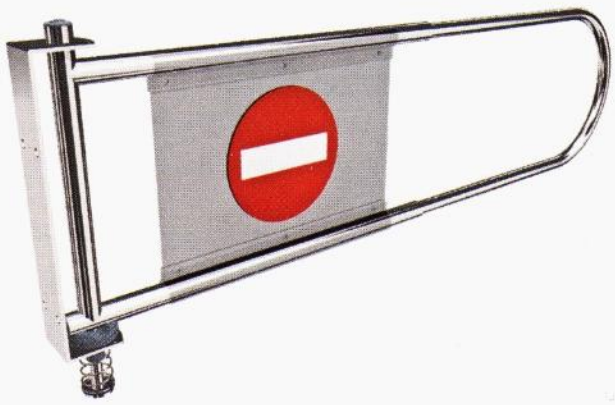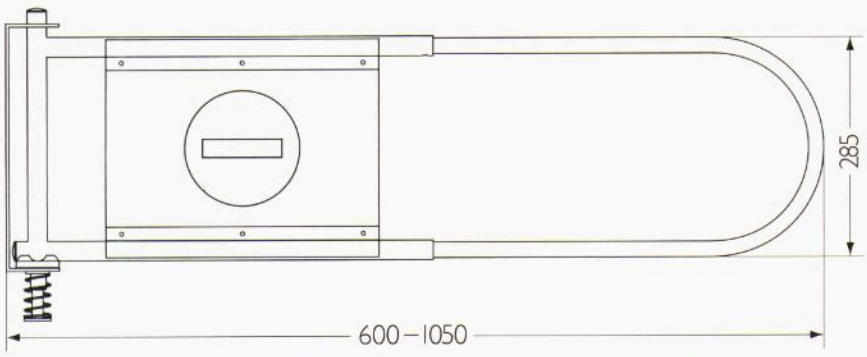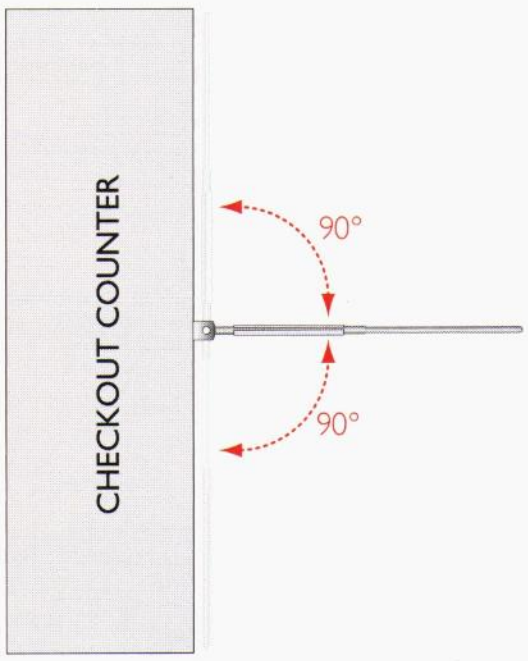
- Предназначена для закрытия прохода через неработающую кассу
- Раздвижная направляющая, диапазон длин 600—1050 мм
- Фиксация в положениях 90°—0°—90°, возможность регулировки степени применения усилия
- Покрытие — хром
- Информационная двусторонняя панель с указателем «проход запрещен»